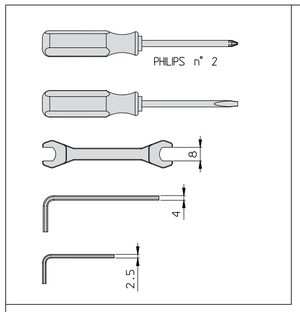

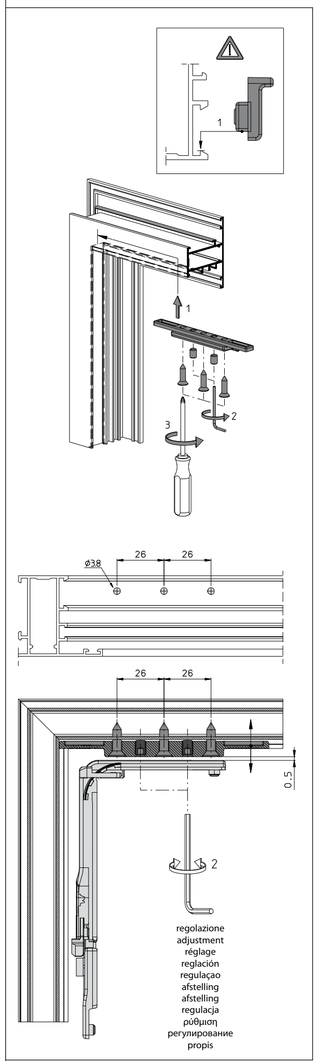

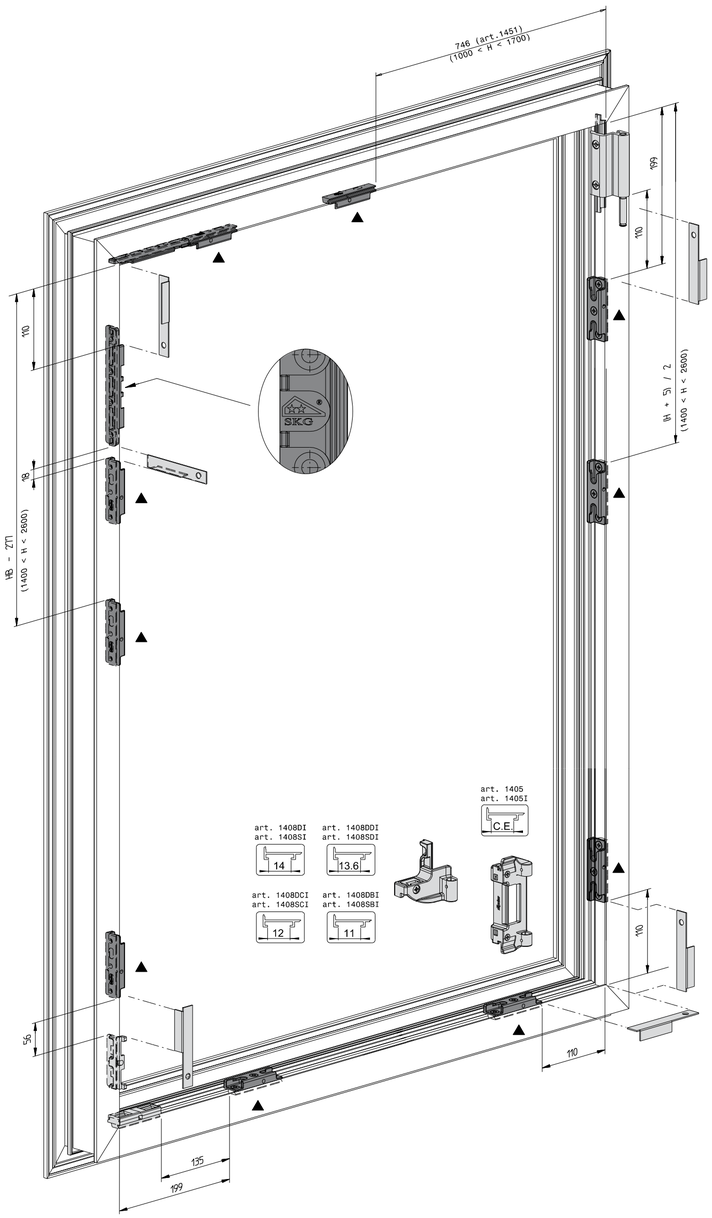

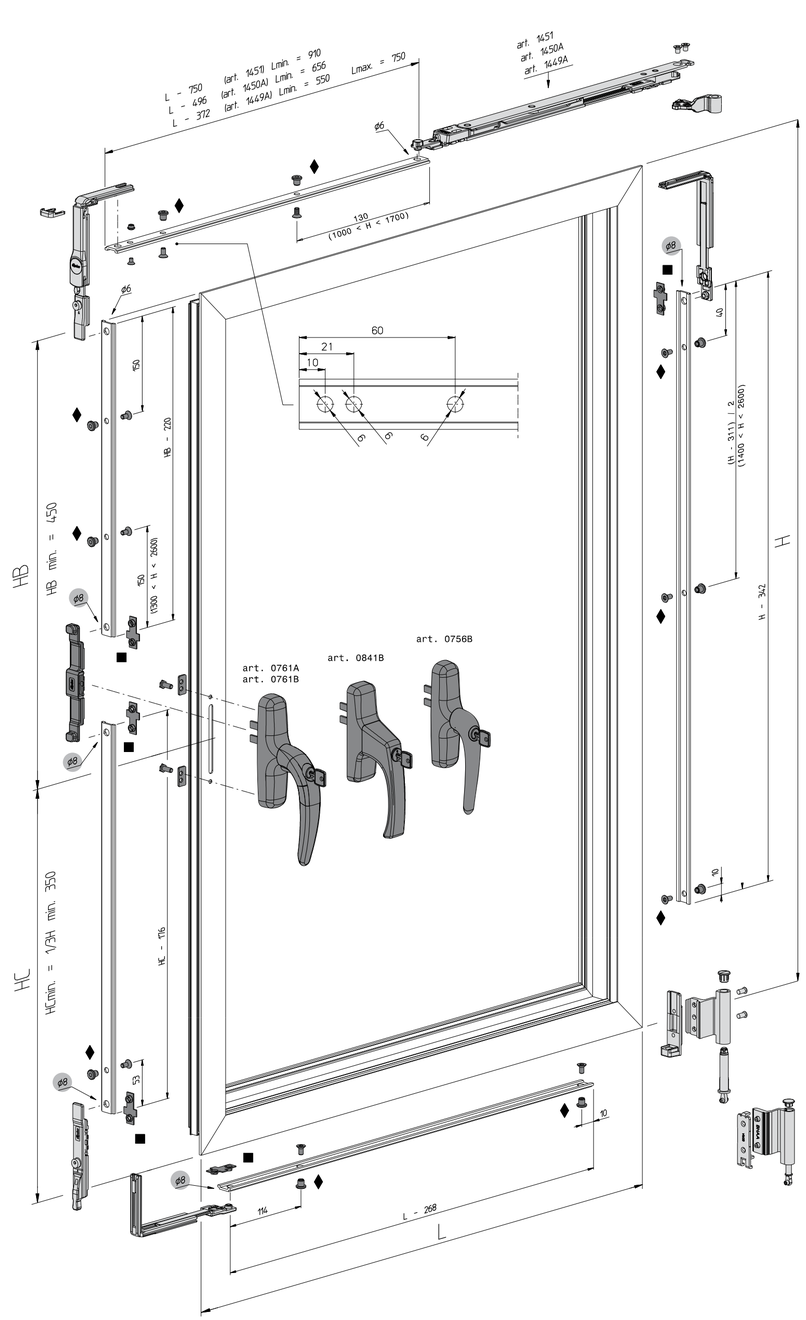

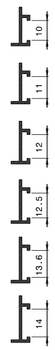

Il Kit antieffrazione si può applicare su tutti i profili a Camera Europea.
Thè burglar resistant set can be fitted on ali the Euro-groove profiles.
Le kit anti-effraction peut être appliqué sur tous les profiles a Gorge Européenne.
El kit antirrobo se puede instalar en todos los perfiles con Cámara europea.
O Kit de segurança pode ser montado em todos os perfis tipo Câmara Europeia.
Het inbraakwerende sluitpunt kan worden aangebracht op alle profielen met Eurogroef.
Das Einbruchhemmungskit kann bei allen Profilen mit Eurorut angewandt werden.
Zestaw antywłamaniowy można montować na wszystkich profilach Komory Europejskiej.
Το σύστημα ασφαλείας μπορεί να τοποθετηθεί σε όλα τα προφίλ Camera Europea.
Противовзломный комплект используется на всех профилях с европазом.
Protivprovalni komplet može da se koristi na svim profilima sa evro žljebom.

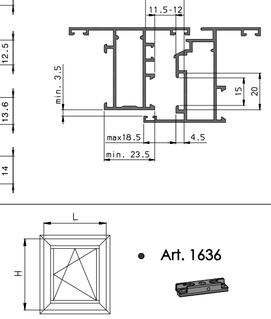

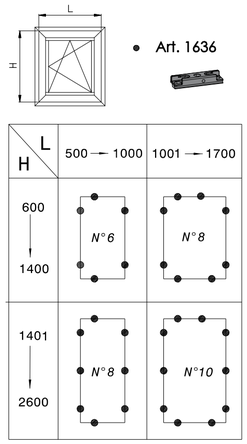

Il meccanismo qui descritto ha ottenuto la certificazione SKG secondo la norma NEN 5096 e ENV 1627 (classe 2), sulla base del verbale di prova n° 02.101 del 29.01.2002. L'utilizzo dei componenti con il logo SKG è consentito solo a patto che tutte le istruzioni qui riportate siano scrupolosamente rispettate e che siano utilizzati profilati di sistemi al loro volta certificati SKG. Il costruttore del serramento è unico responsabile del rispetto di tali requisiti. Il presente documento illustra solo le caratteristiche di montaggio specifiche dei componenti del Kit Antieffrazione, qui rappresentati in grigio scuro. Per le istruzioni di montaggio degli altri componenti face riferimento alle istruzioni contenuto nella confezione dell'articolo 1405.

Thè mechanism as here described has obtained thè SKG certification in base of thè NEN5096 standard and ENV 1627 standard (class 2), in base ofthe test report No. 02.101dateci 20.01.2002. Thè use of components with thè SKG logo is permitted only if ali thè instructions, here to follow mentioned, are respected and only if thè used profiles became from systems that have been certified SKG. Thè manufacturer i s thè only one responsive of thè observance of such requirements. This document shows only thè assembling features specific for thè components of thè burglar resistant set, here represented in black color. Concerning thè assembling notices of thè other components please take reference to thè instructions given in thè packaging of theArt.1405.

Le mécanisme comme décrit ici a suivre a obtenu la certification SKG sur la base des standard NEN 5096 et ENV 1627 (classe 2) selon le rapport d'essai No. 02.101 datée 20.01.2002. L'utilisation des composants avec le logo SKG est permis seulement si tous les instructions citées sont respectées et seulement si les systèmes de profiles sont certifiés SKG. Le fabricant de portes et fenêtres est le seul responsable du respect de ces conditions requises. Ce document illustre seulement les caractéristiques de montage spécifiques des composants du kit anti-effraction, représentés en noir. Pour les instructions de montage des autres composants se référer aux instructions contenues dans le conditionnement de l'Art.1405.

El mecanismo deserto ha obtenido el certificado SKG, según la norma NEN 5096 y ENV 1627 (dase 2), a partir del acta de prueba n° 02.101 del 29.01.2002. Solo es posible usar componentes certificados SKG a condicion de que se respeten escrupulosamente todas las instrucciones y que se utilicen perfiles de sistemas que también estén certificados SKG. El fabricante del cerramiento es el único responsable de que se respeten estos requisitos. El presente documento ilustra unicamente las características de montaje especificas de los componentes del Kit antirrobo, ilustrados de color negro. Para el montaje de los otros componentes, veanse las instrucciones en el embalaje del articulo 1405.

O mecanismo deserto obteve o certificado SKG em conformidade com a riorma NEN 5096 e ENV 1627 (classe 2), baseado na acta de ensaio n.° 02.101 de 29.01.2002. A utilizayao de componentes que contenham o logotipo SKG è permitida desde que no pieno respeito de todas as instrupoes descritas e que sejam utilizados perfiados de sistemas com certificado SKG. O fabricante das portas e janelas é o unico responsàvel pela observancia destas normas. Este documento ilustra apenas as características de montagem dos componentes do Kit de segurança ilustrados em preto. Para a montagem dos outros componentes, consulte as instrucos contidas na embalagem do artigo 1405.

Der hier beschriebene Mechanismus hat die SKG-Zertifizieí-ung gemäl den Normen NEN 5096 und ENV 1627 (Klasse 2) auf der Grundlage des Prtfberichts Nr. 02.101 vom 29.01.2002 erhalten. Der Gebrauch der Komponenten mit dem Logo SKG ist nur unter der Bedingung erlaubt, dass alle hier aufgeführten Anweisungen genauestens beachtet und Profile von Systemen verwendet werden, die iherseits die SKG-Zertifizierung besitzen Der Blendrahmenhersteller ist allein dafur verantwortlich, dass diese Anforderungen beachtet schwarz. Das vorliegende Dokument enthalt nur die spezifischen Montagehinweise fur die Komponeriten des Einbruchhemmungskits, die hier rot dargestellt sind. Bezüglich der Montageanweisungen der anderen Komponenten wird auf die in Artikel 1405 enthaltenen Angaben verwiesen.

Het mechanisme dat hier beschreven wordt is gecertificeerd door het SKG volgens de normen NEN 5096 en ENV 1627 (klasse 2), op grond van heft beproevingsverbaal nr. 02.101van29.01.2002. Het gebruik van onderdelen met het SKG-logo is alleen toegestaan op voorwaarde dat alle instructies die hier worden gegeven nauwgezet in acht genomen worden, en er profielen worden gebruikt van systemen die op hun beurt eveneens SKG-gecertificeerd zijn. De fabrikant van de deuren en ramen is er als enige verantwoordelijk voor dat aan deze eisen wordt zwart. In dit document worden alleen de specifieke montage-eigenschappen van de onderdelen van het Inbraakwerende Sluitpunt geïllustreerd die hier rood worden afgebeeld. Voor de montage-instructies van andere onderdelen, zie de instructies in de verpakking van artikel 1405.

Opisywany mechanizm otrzymał certyfikat SKG zgodnie norma NEN 5096 oraz ENV 1627 (klasa 2), na podstawie świadectwa próby nr 02.101 z dnia 29.01.2002. Użycie komponentów z logo SKG jest dopuszczalne jedynie pod warunkiem, że dokładnie przestrzegane będą wszystkie podane tutaj instrukcje oraz, że zastosowane będą profile systemowe, które same posiadają certyfikat SKG. Konstruktor oscieznicy ponosi wytaczna odpowiedzialnosc za przestrzeganie powyższych wymogów. Niniejszy dokument stanowi jedynie ilustracje cech montażowych komponentów Zestawu Antywłamaniowego przedstawionych tuta na czarny. Instrukcje montazowe innych komponentów - patrz instrukcje zawarte na opakowaniu artykułu 1405.

Ο πληρωμένος μηχανισμός δοκίμη τα πιστοποίηση SKG βάσει των πρωτότυπων NEN 5096 και ENV 1627 (κλάση 2), σύμφωνα με την έκθεση δοκιμής αρ. 02.101 της 29.01.2002.
Η χρήση των εξαρτημάτων με τιλογότυπο SKG επιτρέπεται μόνο με την προϋπόθεση ότι τηρούνται προλαμβανό όλες οι πληροδίες οδηγίες που θα χρησιμοποιούνται προφίλ. συστήματων τα οποία διαθέτουν επίσης πιστοποίηση SKG. Ο κατασκευαστής του κουφώματος είναι ο μόνος υπεύθυνος για την τήρηση των αναφερόμενων αυτών.
Το παρόν έντυπο παρουσιάζει μόνο τα ειδικά χαρακτηριστικά τοποθέτης των εξαρτημάτων του Συστήματος Ασφαλείας που απεικονίζονται με χόλινο χρώμα. Για τις οδηγίες τοποθέτησης των άλλων εξαρτημάτων, συμβουλευθείτε τις οδηγίες που εσωτερικό της συσκευασίας του προϊόντος 1405.

Описанный механизм здесь была сертифицирована в соответствии с NEN 5096 SKG и ENV 1627 (класс 2), на основании протокола испытаний номер 02101 от 29.01.2002. Использование компонентов с логотипом SKG разрешается только при условии, что все эти инструкции тщательно выполняются, и профили используется именно те, которые были включены при сертификации по SKG.
Производитель фурнитуры несет ответственность за соблюдение этих требований. Этот документ показывает только особенности конкретной сборки компонентов «противовзломного» комплекта, представленные здесь, в темно-серый цвете. Инструкции по установке других компонентов в пакете инструкций артикула 1405.

Ovde opisani mehanizam bio je sertifikovan u saglasnosti sa normama NEN 5096 SKG i ENV 1627 (klasa 2) na osnovu protokola broj 02101 od 29.01.2002. Korišćenje znaka SKG na proizvodima dozvoljeno je samo pod uslovom apsolutnog pridržavanja svih ukazanih instrukcija i pod uslovom korišćenja ovih profila koji su bili uključeni u sertifikaciju. Proizvođač okova nosi odgovornost za pridržavanje ovih uslova. Ovaj dokument pokazuje samo specifičnost sklapanja i montaže protivprovalnih elemenata koji su evidentirani tamnosivom bojom. Instrukcije montiranja drugih komponenti nalaze se u paketu instrukcija za instaliranje artikla 1405.

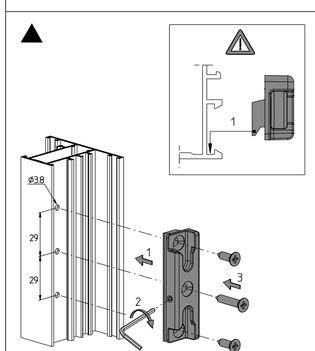

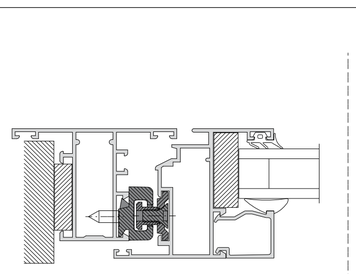

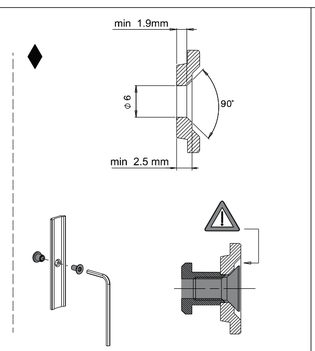

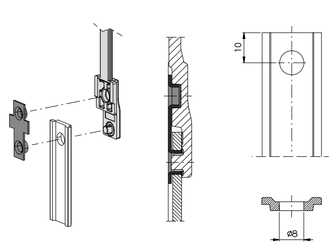

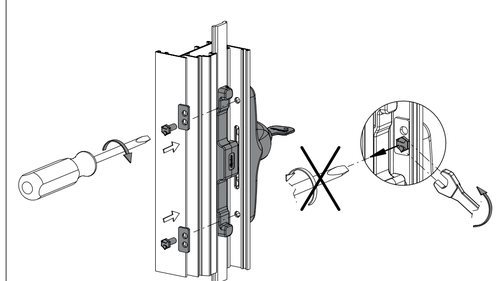

Fapim GALIPLUS 2 GALIPLUS 4

(I) Kit di fissaggio
(GB) Fastening kit
(F) Kit de fixation
(E) Kit de fijación
(P) Kit de fixação
(D) Befestigungskit
(NL) Bevestigingskit
(PL) Komplet mocujący
(GR) Σετ στερέωσης
(RU) Передаточный механизм
(SK) Mehanizam pogonske ručice

SKG®

UGJE

	Art.		Q.tà
	0761A	Cremonese NEFER ad una uscita con chiave NEFER single fork cremone bolt with key Crémone NEFER à une fourche avec clef Cremona NEFER de una pala con llave Cremone NEFER de uma saída com chave NEFER Einsteckgabelgetriebegriff mit Schlüssel Kasmiraak NEFER met cylinder en enkele werk Klamka okienna NEFER z pojedynczym wlotem z kluczykiem Σπανιόλετο μονής κατεύθυνσης NEFER με κλειδί Ручка оконная NEFER с одной передачей с ключом Pogonska ručica NEFER za zaokretno-obilježno otvaranje sa ključem	10
	0761B	Cremonese NEFER ad una uscita con chiave NEFER single fork cremone bolt with key Crémone NEFER à une fourche avec clef Cremona NEFER de una pala con llave Cremone NEFER de uma saída com chave NEFER Einsteckgabelgetriebegriff mit Schlüssel Kasmiraak NEFER met cylinder en enkele werk Klamka okienna NEFER z pojedynczym wlotem z kluczykiem Σπανιόλετο μονής κατεύθυνσης NEFER με κλειδί Ручка оконная NEFER с одной передачей с ключом Pogonska ručica NEFER za zaokretno-obilježno otvaranje sa ključem	10
	0841B	Cremonese BORA ad una uscita con chiave BORA single fork cremone bolt Crémone BORA à une fourche avec clef Cremona BORA de una pala con llave Cremone BORA de uma saída com chave BORA Einsteckgabelgetriebegriff mit Schlüssel Kasmiraak BORA met cylinder en enkele werk Klamka okienna BORA z pojedynczym wlotem z kluczykiem Σπανιόλετο μονής κατεύθυνσης BORA με κλειδί Ручка оконная BORA с одной передачей с ключом Pogonska ručica BORA za zaokretno-obilježno otvaranje sa ključem	10
	0756B	Cremonese NEFER MIDI con manico ribaltabile e chiave NEFER MIDI single fork cremone bolt with slim handle and key Crémone NEFER MIDI à encombrement réduit avec clef Cremona NEFER MIDI de una pala con mango bajo y llave Cremone NEFER MIDI de uma saída com puxador baixo e chave NEFER MIDI Einsteckgriff mit Schlüssel in flacher Ausführung Kasmiraak NEFER MIDI met cylinderslot en verlaagde greep Klamka okienna NEFER MIDI z pojedynczym wlotem z kluczykiem Σπανιόλετο NEFER MIDI με κοντή λαβή και κλειδί Ручка оконная NEFER MIDI с тонкой рукояткой с ключом Pogonska ručica NEFER MIDI za niskim rukohvatom sa ključem	10
	1636	Perno antieffrazione con incertino di sicurezza Antitheft pin with safety keeper Axe antieffraction avec gâche de sûreté Eje anti robo con cerradero de seguridad Pino de segurança com fecho de segurança Einbruchsicherungs-Bolzen mit Sicherheits-Gegenstück Inbraakwerende pen met veiligheidsslaafpaal Zaczep antywłamaniowy Αντιδιαστρεβλωτικό μπουλόνι Стопорная часть противовзломного механизма SKG Protivprovalni klin sa sigurnosnim graničnikom	50
	1640	Kit antieffrazione Antitheft kit Kit antieffraction Kit anti robo Kit de segurança Einbruchsicherungs-Kit Inbraakwerende Kit Zestaw antywłamaniowy Αντιδιαστρεβλωτικό Комплект противовзломного механизма SKG Protivprovalni set	10

	Art.		Q.tà
	1405	Coppia di cerniere - spessore 3,5 mm Pair of hinges 3,5 mm thickness Paire de paumelles épaisseur 3,5 mm Par de bisagras - cabo 3,5 mm Par de dobradiças espessura 3,5 mm Rondpuur Dicke 3,5 mm Koppel scharnieren, Breedte 3,5 mm Komplet zawiasów grubość 3,5 mm Ζεύγος μεντεσέδων πάχους 3,5 mm Пара петель толщиной 3,5 мм Par šarki debljine 3,5 mm	10
	1405I	Coppia di cerniere - spessore 3,5 mm Pair of hinges 3,5 mm thickness Paire de paumelles épaisseur 3,5 mm Par de bisagras - cabo 3,5 mm Par de dobradiças espessura 3,5 mm Rondpuur Dicke 3,5 mm Koppel scharnieren, Breedte 3,5 mm Komplet zawiasów grubość 3,5 mm Ζεύγος μεντεσέδων πάχους 3,5 mm Пара петель толщиной 3,5 мм Par šarki debljine 3,5 mm	50
	1408DI 1408DBI 1408DCI 1408DDI	Cerniera destra Right hand hinge Charnelle droite Bisagra derecha Dobradiça direita Rechtes Band Linkerscharnier Zawiasa prawa Δεξιός μεντεσές Правая петля Šarka desna	50
	1408SI 1408SBI 1408SCI 1408SDI	Cerniera sinistra Left hand hinge Charnelle gauche Bisagra izquierda Dobradiça esquerda Linkes Band Linkerscharnier Zawiasa lewa Αριστερός μεντεσές Левая петля Šarka levo	50
	1449A	Braccio corto Short compass arm Compas court Compás corto Braço curto Kurze Schere Korte schaar Krótki kątnik Μικρό ψαλίδι Короткие ножницы Kratki makaze	10
	1449AI	Braccio corto Short compass arm Compas court Compás corto Braço curto Kurze Schere Korte schaar Krótki kątnik Μικρό ψαλίδι Короткие ножницы Kratki makaze	50
	1450	Braccio medio Medium compass arm Compas moyen Compás medio Braço medio Mittlere Schere Middelslang-schaar Krótki kątnik Μεσαίο ψαλίδι Средние ножницы Srednje makaze	10
	1450I	Braccio medio Medium compass arm Compas moyen Compás medio Braço medio Mittlere Schere Middelslang-schaar Krótki kątnik Μεσαίο ψαλίδι Средние ножницы Srednje makaze	50
	1451	Braccio lungo Long compass arm Compas long Compás largo Braço longo Lange Schere Lange schaar Długi kątnik Μεγάλο ψαλίδι Длинные ножницы Duge makaze	10
	1481	Kit base senza scorrevoli di raccordo Base kit without connecting sliding blocks Kit de base sans entretoise Kit de base sin empalme Kit de base sem ligação Basisset ohne Kupplungsstücke Basiskit zonder meenemer Zestaw podstawowy LH/P bez zabieraka Κιτ στηριγμού χωρίς σύνδεσμο σπουλήτες Базовый набор без насадки для ручки Mehanizam jezdentno-obilježnog otvaranja bez jahežnika za pogonsku ručicu	10
	1481I	Kit base senza scorrevoli di raccordo Base kit without connecting sliding blocks Kit de base sans entretoise Kit de base sin empalme Kit de base sem ligação Basisset ohne Kupplungsstücke Basiskit zonder meenemer Zestaw podstawowy LH/P bez zabieraka Κιτ στηριγμού χωρίς σύνδεσμο σπουλήτες Базовый набор без насадки для ручки Mehanizam jezdentno-obilježnog otvaranja bez jahežnika za pogonsku ručicu	50
	1495AI	Rinvio d'angolo supplementare Additional corner transmission Renvoi d'angle supplémentaire Reenvío angular suplementario Ângulo suplementar Zusätzlicheumlenkung Hoekverwijs hoekoverbrenging Dodatkowy narożnik transmisyjny Πρόσθετη γωνία κίνησης Дополнительная угловая передача Dopunski ugaoni prenosnik	50

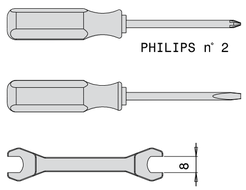

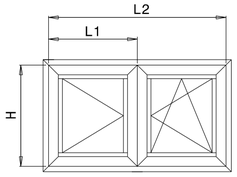

Art. 1636

L2 / H	900 → 2000	2001 → 2600
600 ↓ 1400	N° 11	N° 14
1401 ↓ 2600	N° 14	N° 17

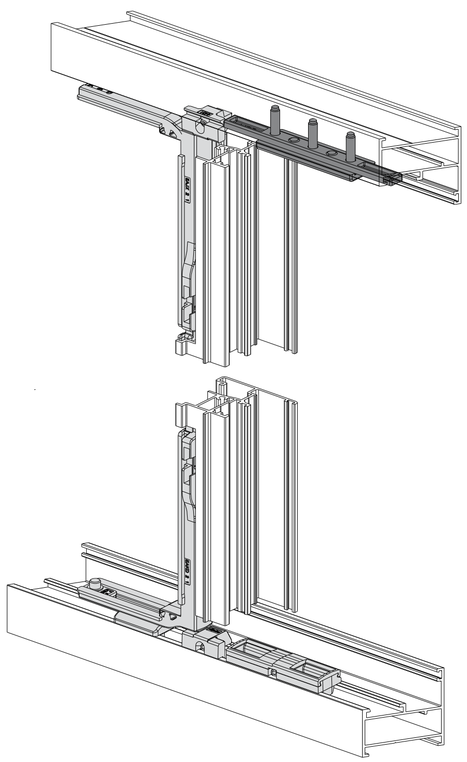

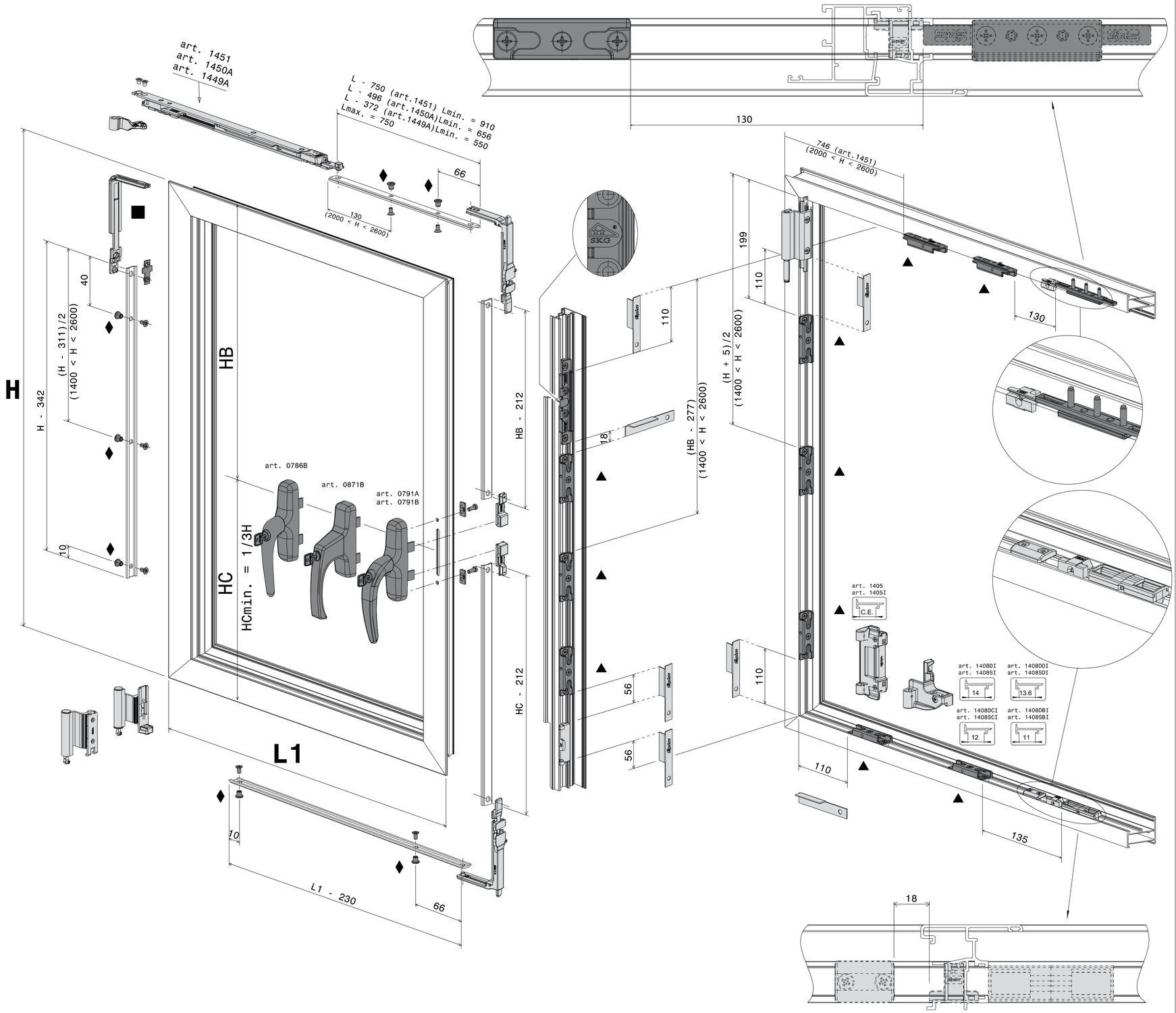

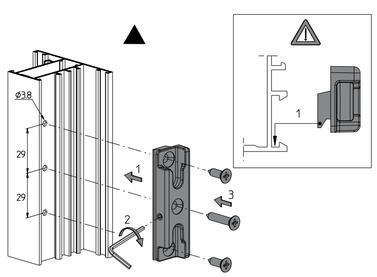

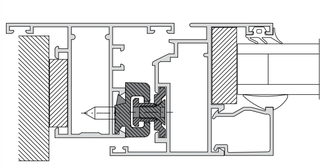

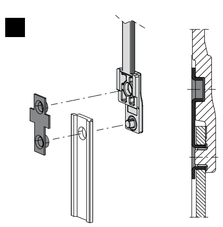

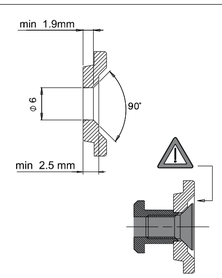

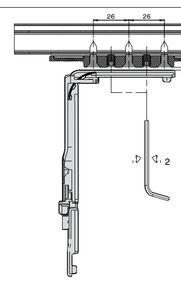

regolazione
adjustment
réglage
regleción
regulaçao
afstelling
afstelling
regulacja
ρύθμιση
регулирование
propis

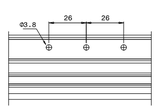

	Art.		
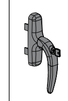	**0791A**	Cremonese NEFER a due uscite con chiave NEFER double fork cremone bolt with key Cremone NEFER à deux branches avec clef Cremona NEFER de dos salidas con llave Cremone NEFER de duas saídas com chave NEFER Doppelgabelgetriebegriff mit Schlüssel Raamslot NEFER met cilinder en dubbele werk Klamka okienna NEFER z podwójnym widłem z kluczykiem Ленточка NEFER, запирается на ключ Ручка оконная NEFER с двумя перекрываниями с ключем Pogonska ručica NEFER za zaključno otvaranje sa ključem	10
	0791B	Cremonese NEFER a due uscite con chiave NEFER double fork cremone bolt with key Cremone NEFER à deux branches avec clef Cremona NEFER de dos salidas con llave Cremone NEFER de duas saídas com chave NEFER Doppelgabelgetriebegriff mit Schlüssel Raamslot NEFER met cilinder en dubbele werk Klamka okienna NEFER z podwójnym widłem z kluczykiem Ленточка NEFER, запирается на ключ Ручка оконная NEFER с двумя перекрываниями с ключем Pogonska ručica NEFER za zaključno otvaranje sa ključem	10
	0871B	Cremonese BORA a due uscite con chiave BORA double fork cremone bolt with key Cremone BORA à deux branches avec clef Cremona BORA de dos salidas con llave Cremone BORA de duas saídas com chave BORA Doppelgabelgetriebegriff mit Schlüssel Raamslot BORA met cilinder en dubbele werk Klamka okienna BORA z podwójnym widłem z kluczykiem Ленточка BORA, запирается на ключ Ручка оконная BORA с двумя перекрываниями с ключем Pogonska ručica BORA za zaključno otvaranje sa ključem	10
	0786B	Cremonese NEFER MIDI con manico ribaltato e chiave NEFER MIDI single fork cremone bolt with slim handle and key Crémone NEFER MIDI à encombrement réduit avec clef Cremona NEFER MIDI de una puka con mango basculante Cremone NEFER MIDI de uma saída com puxador basculante NEFER MIDI Getriebegriff mit Schlüssel in flacher Ausführung Raamslot NEFER MIDI met cylinderslot en verlaagde greep Klamka okienna NEFER MIDI z obniżoną odpowiedzą i kluczykiem Ленточка NEFER MIDI до ключ, ходёнь на кнопо Ручка оконная NEFER MIDI с тонкой рукояткой с ключем Pogonska ručica NEFER MIDI za niskim nalobotnim sa ključem	10
	1636	Perno antieffrazione con incastro di sicurezza Antitheft pin with safety bumper Axe antieffraction avec cliché de sécurité Eje anti robo con remaches de seguridad Perno de segurança com encaixe de segurança Einbruchsicherungs-Bolzen mit Sicherheits Gegenstück Inbraakweerende pen met veiligheidsstuitplaat Zaczep antywłamaniowy Антиклиньо от за фиьиС опорьлеС Отжимная часть противоугонного механизма SKG Protitvpnostni kline za izgumnostno grajalnem	50
	1641	Kit antieffrazione per anta abbattuta Antitheft kit for paired wing Kit antieffraction pour ouvrant semi-fixe Kit anti robo para hoja pulsa Kit de segurança para folha contiguada Einbruchsicherungs Kit für zweiten Flügel Inbraakweerende Kit voor tweede vleugel Zestaw antywłamaniowy do bierzącego skrzydła Антиклиньо от