RBS

RBS-160

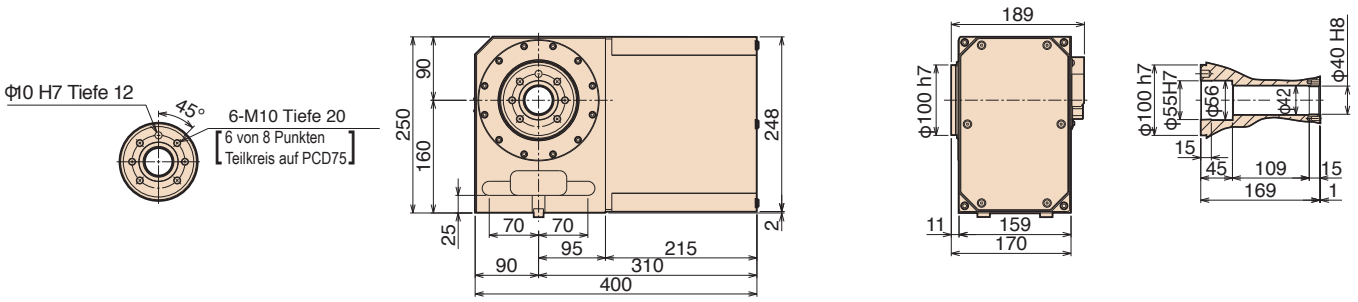

RBS-250

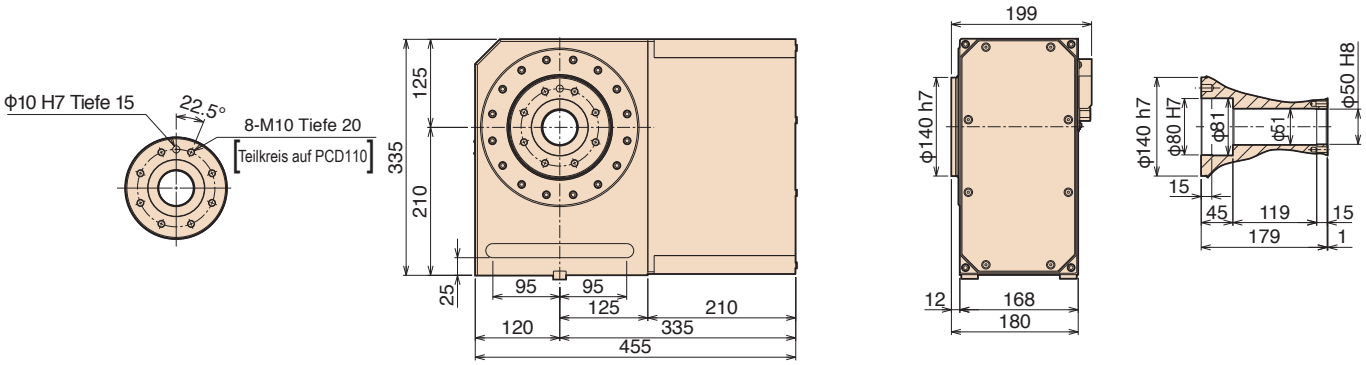

RBS-320

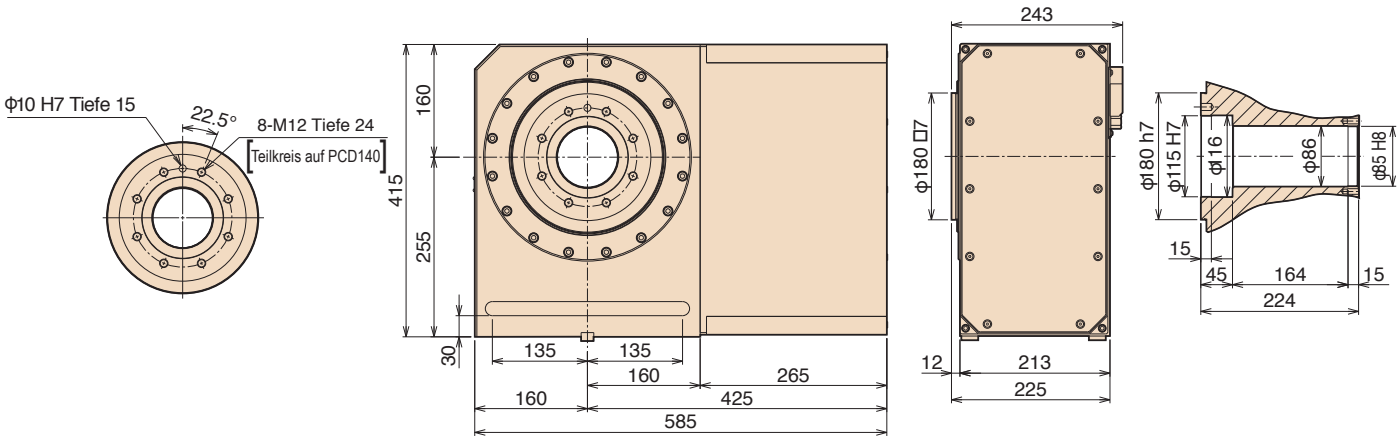

☞ Alle oben angeführten Abmessungen beziehen sich auf FANUC Servomotoren!

☞ Wenn gesonderte Nutensteinausführungen / Spannpratzen benötigt werden, dann bitte diese bei TSUDAKOMA anfragen.

Einheiten in mm