eurodrives antriebe ag

Datenblatt für AC-DS-KL-Motoren

Motortype	ACA 132M - 4 / PHE	IM B3 / IM 1001
	Premium High Efficiency	

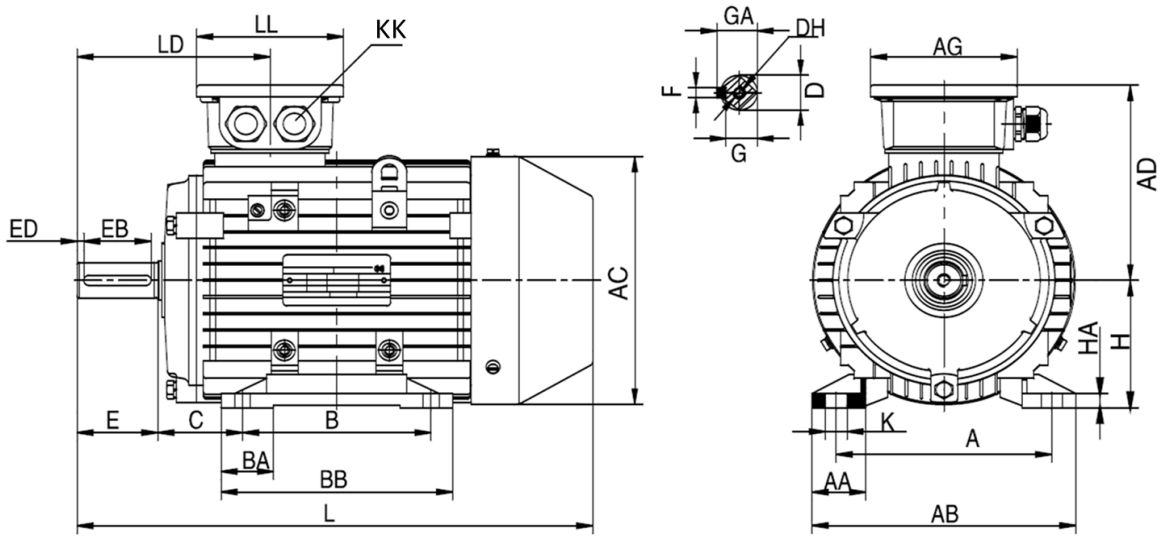

TYP	A	AA	AB	AC	AD	AG	B	BA	BB	C	D	DH	E	EB	ED	F	G	GA	H	HA	K	KK	L	LD	LL
132M	216	51	262	258	188	117,5	178	46	224	89	38	M12X28	80	65	7,5	10	33	41	132	15	12X16	2-M32X1,5	513	180	117,5

Elektrische Daten

Motorleistung	**7,50 / 9,00**	KW 50 / 60 Hz
Motordrehzahl	**1460**	min-1 / 50 Hz
	1752	min-1 / 60 Hz
Spannung (+-5%)	**400**	V Δ / 50 Hz
	690	V Y / 50 Hz
	460	V Δ / 60 Hz
	795	V Y / 60 Hz
Motornennmoment	**49,1**	Nm (Mn)
Motornennstrom 50Hz	**14,6 / 8,47**	A (In)
Motornennstrom 60Hz	**15,2 / 8,82**	A (In)
Anzugsstrom	**7,4**	x In
Anlaufmoment	**2,0**	x Mn
Kippmoment	**2,3**	x Mn
Wirkungsgrad	**90,4%**	bei 100 % Last
	90,4%	bei 75 % Last
	88,6%	bei 50 % Last
IE-Klasse	**IE3**	
Leistungsfaktor	**0,82**	bei 100 % Last

Mechanische Daten

Schalldruckpegel	**58,0**	dB(A)
Trägheitsmoment	**0,03400**	Kgm²
Lager A - Seite	**6308.ZZ.C3**	
Lager B - Seite	**6308.ZZ.C3**	
nom. Lagerlebensdauer	**20000 h**	bei Fr + Fx
zulässige Radiallast (Fr)	**2759 N**	Wellenmitte
zulässige Axiallast (Fx)	**1780 N**	Zug
	1780 N	Druck
Art der Lagerung	**lose**	Standard

Explosionsschutz

Zündschutzart	**ohne**

Allgemeine Daten

Motorbaugröße	**132M**	
Bauform	**IM B3**	
Gewicht	**58,2**	kg
Gehäusematerial	**Aluminium**	
Schutzart	**IP 55**	
Isolationsklasse	**F genutzt nach B**	
Tropenisolation	**nein**	
Schwingstufe	**A**	
Läufer sind	**Halbkeil gewuchtet**	
Betriebsart	**S1**	
Drehrichtung	**rechts / links**	
Kühlart / TEFC	**IC 411**	
Kabelverschraubung	**2-M32x1,5**	
Normen / Vorschriften	**IEC / DIN / ISO / VDE / EN**	
Ausführung nach	**IEC 60034 -1**	
Anstrich	**RAL 7030**	steingrau
Garantie	**12 Monate**	

Umweltbedingung

Kühlmitteltemperatur	**- 20 bis + 40**	°C
max. Aufstellhöhe	**1.000**	m über NN

Zubehör

Motorfüße montierbar / demontierbar

.
.
.
.
.
.
.
.
.
.
.
.

Technische Änderungen und Irrtümer vorbehalten / Technical modifications reserved, errors excepted

Eurodrives Antriebe AG - Industriestrasse 61- CH - 6034 Inwil - Phone: 041 783 29 70 - Fax: 041 783 29 71 www.eurodrives.ch